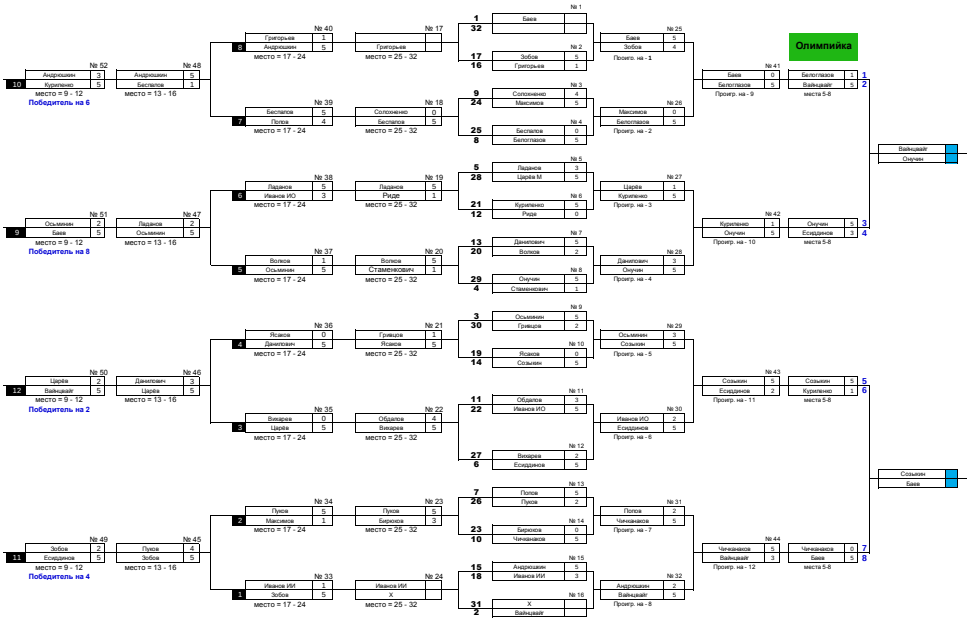
Олимпийка
Победитель на 6
Победитель на 8
Победитель на 2
Победитель на 4
Вайнцвайг
Онучин
Созыкин
Баев

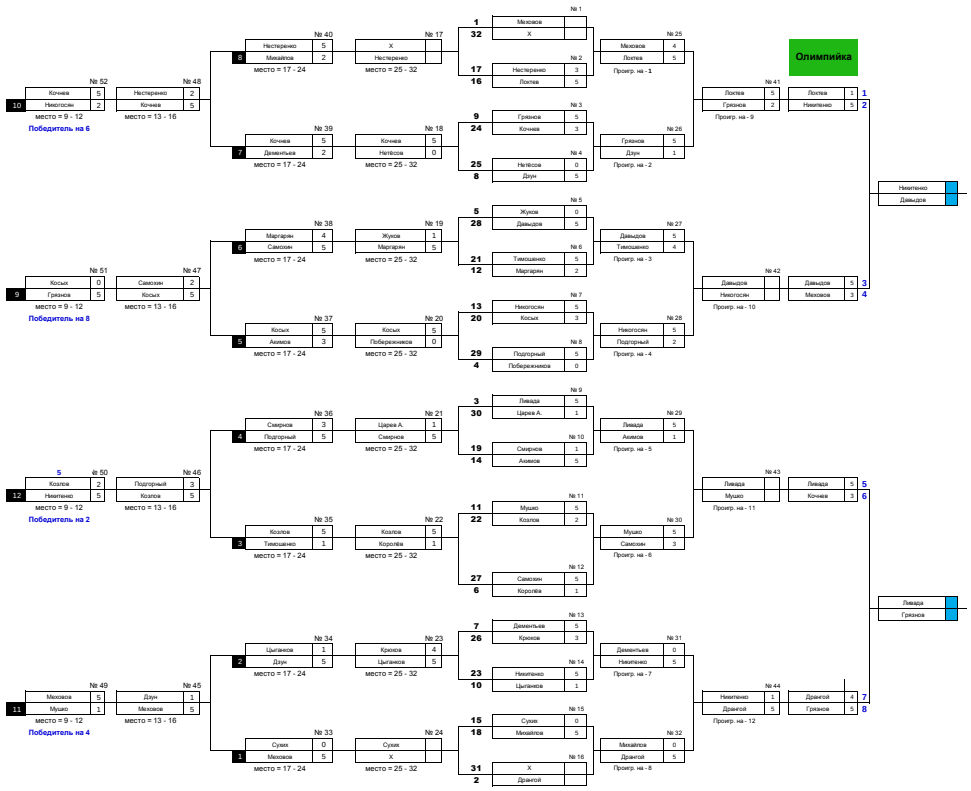
Олимпийка
Победитель на 6
Победитель на 8
Победитель на 2
Победитель на 4
Никитенко
Давыдов
Ливада
Грязнов

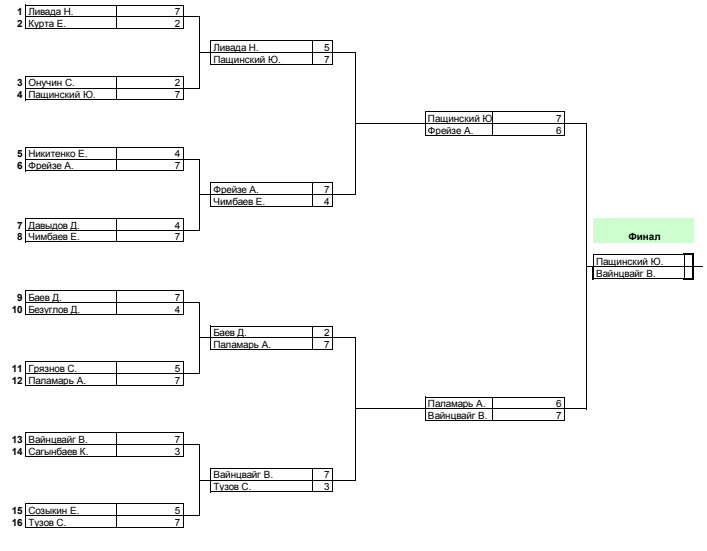
1 Ливада Н. 7
2 Курта Е. 2
3 Онучин С. 2
4 Пащинский Ю. 7
Ливада Н. 5
Пащинский Ю. 7
5 Никитенко Е. 4
6 Фрейзе А. 7
7 Давыдов Д. 4
8 Чимбаев Е. 7
Фрейзе А. 7
Чимбаев Е. 4
9 Баев Д. 7
10 Безуглов Д. 4
11 Грязнов С. 5
12 Паламарь А. 7
Баев Д. 2
Паламарь А. 7
13 Вайнцвайг В. 7
14 Сагынбаев К. 3
15 Созыкин Е. 5
16 Тузов С. 7
Вайнцвайг В. 7
Тузов С. 3
Пащинский Ю. 7
Фрейзе А. 6
Паламарь А. 6
Вайнцвайг В. 7
Финал
Пащинский Ю.
Вайнцвайг В.